Инструкция по эксплуатации

DSE Compact 5195 / 5195 LUX

Всегда на страже безопасности

KaVo. Dental Excellence.

https://stomshop.pro

Сбыт:
KaVo Dental GmbH
Bismarckring 39
88400 Biberach, Германия
Тел. +49 (0) 7351 56-0
Факс +49 (0) 7351 56-1488

Изготовитель:
Kaltenbach & Voigt GmbH
Bismarckring 39
88400 Biberach, Германия
www.kavo.com

https://stomshop.pro

Оглавление

1 Информация для пользователей ... 5
1.1 Руководство пользователя ... 5
1.1.1 Сокращения ... 5
1.1.2 Символы ... 5
1.2 Сервис ... 5
1.3 Условия предоставления гарантии ... 6
1.4 Транспортировка и хранение ... 6
1.4.1 Действующая инструкция по упаковке ... 6
1.4.2 Транспортные повреждения ... 6
1.4.3 Данные на упаковке: хранение и транспортировка ... 7

2 Безопасность ... 9
2.1 Описание указаний по технике безопасности ... 9
2.1.1 Предупреждающий знак ... 9
2.1.2 Структура ... 9
2.1.3 Описание степеней опасности ... 9
2.2 Указания по технике безопасности ... 9
2.2.1 Общие сведения ... 9
2.2.2 Применительно к изделию ... 10

3 Описание изделия ... 11
3.1 Целевое назначение — использование по назначению ... 11
3.1.1 Общие сведения ... 11
3.1.2 Применительно к изделию ... 11
3.2 Общий вид ... 12
3.3 Модуль врача и блок ассистента ... 12
3.4 Блок ножного управления C (стандартный) ... 13
3.5 Заводские таблички 5195/5195 LUX ... 13
3.6 Технические характеристики ... 13
3.7 Комплект поставки ... 15

4 Ввод в эксплуатацию ... 16
4.1 Монтаж и подключение ... 16
4.1.1 Подключение электропитания, подачи сжатого воздуха и воды ... 16
4.1.2 Установка модуля врача и блока ассистента ... 17
4.1.3 Монтаж инструментов ... 18
4.1.4 Подключение инструментов ... 20

5 Эксплуатация ... 21
5.1 Общие указания по эксплуатации ... 21
5.1.1 Позиционирование аппарата DSE Compact 5195/5195 LUX ... 21
5.1.2 Позиционирование головы симулятора пациента ... 23
5.1.3 Установка симулятора челюсти ... 23
5.1.4 Перемонтаж аппарата DSE Compact 5195/5195 LUX для использования правшами и левшами ... 24
5.1.5 Наполнение баллона для воды ... 24
5.1.6 Включение аппарата DSE Compact 5195/5195 LUX ... 25
5.1.7 Позиционирование модуля врача и блока ассистента для выполнения манипуляций ... 25
5.1.8 Выключение аппарата DSE Compact 5195/5195 LUX и приведение его в стояночное положение ... 26

https://stomshop.pro

5.2 Использование наконечников для бормашины с тремя функциями ... 27
5.3 Использование турбины ... 29
5.4 Блок ножного управления C (стандартный) ... 29
5.5 Использование отсоса брызг от распылителя и слюноотсоса ... 30

6 Методы обработки согласно стандарту DIN EN ISO 17664 ... 31

6.1 Техническое обслуживание ... 31
6.1.1 Опорожнение и очистка емкости для воды (аспирационная система Вентури) ... 31
6.1.2 Заполнение системы подачи воды под давлением (если имеется) ... 32
6.2 Уход ... 32

7 Проверка соблюдения правил техники безопасности в соответствии с IEC 62638 (VDE 0701/0702) ... 33

8 Устранение неисправностей ... 34

9 Принадлежности ... 35

https://stomshop.pro

1 Информация для пользователей

1.1 Руководство пользователя

Необходимые условия
Прочитайте данное руководство перед первым запуском изделия, чтобы не допускать неправильного обслуживания и поломок.

1.1.1 Сокращения

Крат-кая форма	Пояснение
ИЭ	Инструкция по эксплуатации
ИУ	Инструкция по уходу
ИМ	Инструкция по монтажу
ИТ	Инструкция для технического специалиста
ТБ	Проверка соблюдения правил техники безопасности
IEC	Международная электротехническая комиссия
УР	Указание по ремонту
КД	Комплект для дооборудования
ВБ	Встроенный блок
ПД	Прилагаемые детали
ЭМС	Электромагнитная совместимость
ИО	Инструкция по обработке

1.1.2 Символы

⚠	См. раздел «Техника безопасности / Предупреждающие знаки»
ℹ	Важная информация для пользователей и технических специалистов
CE	Маркировка CE согласно Директиве EC 93/42 Медицинские изделия
▶	Требуется действие

1.2 Сервис

Техническое обслуживание KaVo:
+49 (0) 7351 56-1000
Service.Einrichtungen@kavo.com
При запросе необходимо всегда указывать заводской номер изделия!
Дополнительную информацию можно найти на сайте: www.kavo.com

https://stomshop.pro

1.3 Условия предоставления гарантии

Компания KaVo берёт на себя обязательство наряду с условиями поставки и платежа обеспечить гарантию удовлетворительной работы оборудования без сбоев по причине неудовлетворительного состояния материалов или производственных дефектов в течение 12 месяцев со дня продажи.
В случае обоснованных жалоб компания KaVo обеспечит бесплатный ремонт или доставку для замены.
Гарантия не распространяется на дефекты и их последствия, которые возникли или могли возникнуть в результате естественного износа, ненадлежащего обслуживания, очистки или ремонта, невыполнения инструкций по ремонту, эксплуатации или подключению, коррозии, загрязнений в подаваемом воздухе или воде или из-за химических или электрических воздействий, которые являются необычными или которые недопустимы согласно рабочим инструкциям.
Гарантия не распространяется на лампы, световоды из стекла или стекловолокна, изделия из стекла и резины, а также на прочность окраски деталей из пластмасс.
Все гарантийные обязательства теряют свою законную силу в случае обнаружения дефектов или их последствий, вызванных несанкционированным вмешательством в работу или переделками оборудования. Все претензии на гарантийное обслуживание рассматриваются только после подачи заявления в компанию KaVo в письменной форме.
К заявлению следует приложить копию счёта-фактуры на поставку, в котором будет чётко прописан серийный номер (указанный на заводской табличке). Наряду с гарантией действуют установленные законодательством притязания покупателя на гарантийное обслуживание, при этом гарантийный срок составляет 12 месяцев.

1.4 Транспортировка и хранение

1.4.1 Действующая инструкция по упаковке

Указание
Действительно только для Федеративной Республики Германии.

Продажные упаковки подлежат утилизации через специальные фирмы в соответствии с действующим предписанием по упаковке. При этом следует использовать повсеместную систему возврата использованной упаковки. Для этого KaVo произвела лицензирование своих продажных упаковок. Также необходимо соблюдать официальные требования к утилизации в вашем регионе.

1.4.2 Транспортные повреждения

В Германии

Если при сдаче изделия после транспортировки на упаковке обнаруживаются повреждения, то необходимо действовать следующим образом:

1. Грузополучатель должен зарегистрировать недостачу или повреждение в документе приемки груза. Грузополучатель и сотрудник транспортного предприятия должны подписать этот документ приемки груза.
2. Запрещается вносить изменения в изделия и упаковку.
3. Запрещается использовать изделие.

https://stomshop.pro

4. Уведомите транспортное предприятие о повреждении.
5. Сообщите о повреждении на KaVo.
6. До получения согласия KaVo ни в коем случае не направлять поврежденное изделие обратно на KaVo.
7. Вышлите подписанный документ о приемке груза на KaVo.

Если изделие оказалось повреждено, но это не видно было по состоянию упаковке при сдаче, то необходимо действовать следующим образом:
1. Незамедлительно, не позднее чем в течение 7 дней, проинформировать о повреждении транспортное предприятие.
2. Сообщите о повреждении на KaVo.
3. Запрещается вносить изменения в изделия и упаковку.
4. Не использовать поврежденное изделие.

Указание
Если грузополучатель не выполнит свои обязательства в соответствии с вышеописанной процедурой, то считается, что повреждение возникло после доставки (согласно Общегерманским экспедиторским условиям, ст. 28).

За пределами Германии

Указание
KaVo не несет ответственности за транспортные повреждения.
Поэтому посылку следует проверить сразу же после ее получения.

Если при сдаче изделия после транспортировки на упаковке обнаруживаются повреждения, то необходимо действовать следующим образом:
1. Грузополучатель должен зарегистрировать недостачу или повреждение в документе приемки груза. Грузополучатель и сотрудник транспортного предприятия должны подписать этот документ приемки груза.
   Грузополучатель может выдвинуть претензии по возмещению ущерба к транспортному предприятию только на основе указанного установления обстоятельств дела.
2. Не меняйте ничего в изделии и упаковке.
3. Не используйте изделие.

Если изделие оказалось повреждено, но это не видно было по состоянию упаковки при сдаче, то необходимо действовать следующим образом:
1. Незамедлительно, не позднее, чем через 7 дней после поставки, проинформируйте о повреждении транспортное предприятие.
2. Не меняйте ничего в изделии и упаковке.
3. Не используйте поврежденное изделие.

Указание
Если грузополучатель не выполнит свои обязательства в соответствии с вышеописанной процедурой, то считается, что повреждение возникло после доставки (согласно закону CMR глава 5 ст. 30).

1.4.3 Данные на упаковке: хранение и транспортировка

Указание
Сохраняйте упаковку на случай отправки в службу сервиса или в ремонт.

Нанесенные снаружи обозначения предназначены для транспортировки и хранения и имеют следующее значение:

https://stomshop.pro

	Транспортировать вертикально, верх в направлении стрелки!
	Защищать от ударов!
	Защищать от воздействия влаги!
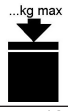	Допустимая нагрузка при складировании штабелями.
	Диапазон температур
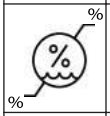	Влажность воздуха
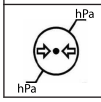	Атмосферное давление

https://stomshop.pro

2 Безопасность

2.1 Описание указаний по технике безопасности

2.1.1 Предупреждающий знак

	Предупреждающий знак

2.1.2 Структура

⚠ ОПАСНОСТЬ

Во введении описывается вид и источник опасности.

В данном разделе описаны возможные последствия несоблюдения указаний.

- Опциональная операция содержит необходимые меры по предотвращению опасностей.

2.1.3 Описание степеней опасности

Для предотвращения вреда людям и имуществу все приведенные в данном документе указания по технике безопасности разделены на три части по степеням опасности.

⚠ ОСТОРОЖНО!

ОСТОРОЖНО!

обозначает опасную ситуацию, которая может приводить к материальному ущербу или легким или средней тяжести травмам.

⚠ ПРЕДУПРЕЖДЕНИЕ!

ПРЕДУПРЕЖДЕНИЕ!

обозначает опасную ситуацию, которая может привести к тяжелым или смертельным травмам.

⚠ ОПАСНОСТЬ

ОПАСНОСТЬ

обозначает максимальный риск в связи с ситуацией, которая может приводить непосредственно к тяжелым или смертельным травмам.

2.2 Указания по технике безопасности

2.2.1 Общие сведения

⚠ ОПАСНОСТЬ

Взрывоопасность.

Опасно для жизни.

- Запрещается хранить или использовать изделия KaVo во взрывоопасной среде.

https://stomshop.pro

⚠ ПРЕДУПРЕЖДЕНИЕ!

Травмирование людей и повреждение оборудования в результате использования неисправных или имеющих дефекты функциональных узлов и деталей.

Повреждение функциональных узлов и деталей может повлечь за собой дальнейшее повреждение оборудования или травмирование людей.

- Регулярно проверяйте аппарат, электрические провода и используемые принадлежности на наличие возможных повреждений изоляции и при необходимости заменяйте поврежденные компоненты.
- При повреждении функциональных деталей: прекратите работу и устраните повреждение или вызовите сервисного техника!

⚠ ОСТОРОЖНО!

Травмирование людей и повреждение оборудования в результате использования не по назначению.

Предусмотренные защитные устройства могут выйти из строя, если изделие используется не в соответствии с инструкцией по эксплуатации.

Опасность получения травм и угроза порчи материалов и оборудования!

- Использовать изделие только в соответствии с инструкцией по эксплуатации производителя!

⚠ ОСТОРОЖНО!

Неисправность из-за воздействия электромагнитных полей.

Изделие отвечает действующим требованиям в отношении электромагнитных полей. Однако из-за сложного взаимодействия медицинского оборудования и мобильных телефонов нельзя полностью исключить влияние работающего мобильного телефона на функционирование изделия.

- Не использовать мобильные телефоны в практиках, клиниках и лабораториях!
- Во время работы не использовать электронные устройства, такие как запоминающие устройства, слуховые аппараты и т. п.!

2.2.2 Применительно к изделию

⚠ ОСТОРОЖНО!

Опасность в случае ненадлежащего состояния аппарата или его ненадлежащего применения.

Опасность получения травм и угроза порчи материалов и оборудования!

- Используйте только пригодные инструменты.
- Используйте аппарат только надлежащим образом и только по назначению.
- Используйте только инструменты с допущенной скоростью вращения.
- Соблюдайте указания по техническому обслуживанию.
- Соблюдайте правила техники безопасности (наличие защитных очков, защитный приспособлений, подставки для наконечника).
- Устраняйте последствия износа и повреждений.

⚠ ОСТОРОЖНО!

Вращающиеся инструменты.

Опасность травмирования.

- При выполнении шлифовки с использованием вращающихся инструментов использовать защитные очки.

https://stomshop.pro

3 Описание изделия

3.1 Целевое назначение — использование по назначению

3.1.1 Общие сведения

Пользователь перед каждым применением аппарата должен убедиться в его функциональной безопасности и надлежащем состоянии.

При использовании прибора следует соблюдать национальные законодательные акты, в частности:

- Действующие предписания по подключению и вводу в эксплуатацию медицинских изделий.
- Действующие положения по охране труда.
- Действующие мероприятия по технике безопасности.

Необходимо применять и выполнять имеющие отношение к данному изделию директивы и / или национальные законы, национальные предписания и технические правила как при запуске изделия в эксплуатацию, так и при его работе в соответствии с предписанным назначением.
Изделие KaVo не имеет допуска для эксплуатации во взрывоопасных зонах.

Указание

Необходимо доставить возникающие отходы безопасно для людей и окружающей среды на переработку и ликвидацию, соблюдая при этом действующие национальные предписания.
На все вопросы по надлежащей утилизации изделий KaVo можно получить ответы в представительстве KaVo.

Использование данного изделия допускается только в закрытых помещениях.

К выполнению ремонта и технического обслуживания изделия KaVo, а также проверок по технике безопасности допускаются следующие лица:

- технические специалисты представительств KaVo, прошедшие специальное обучение;
- технические специалисты фирм-дистрибьюторов KaVo, специально обученные в KaVo.

3.1.2 Применительно к изделию

KaVo DSE Compact типа 5195/5195 LUX служит учебным и образовательным пособием для студентов в стоматологических университетах и для врачей-стоматологов в институтах повышения квалификации, больницах и университетах.

⚠ ПРЕДУПРЕЖДЕНИЕ!

Травмирование людей и повреждение оборудования в результате использования не по назначению.

Опасность получения травм и угроза порчи материалов и оборудования!

- Не использовать стоматологический симулятор для лечения пациентов!

Использование стоматологического симулятора по назначению возможно при соблюдении условий согласно IEC 61010-1.

https://stomshop.pro

3.2 Общий вид

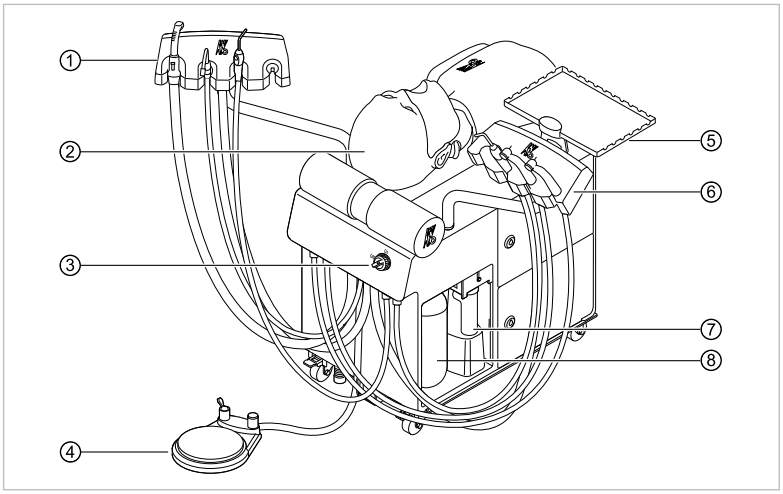

① Блок ассистента (если имеется)
② Стоматологический симулятор пациента
③ Главный выключатель
④ Блок ножного управления
⑤ Лоток
⑥ Модуль врача
⑦ Коллектор жидкостей
⑧ Баллон с водой

3.3 Модуль врача и блок ассистента

Комплектация модуля врача и блока ассистента может меняться в зависимости от исполнения.

См. также:

4.1.4 Подключение инструментов, Страница 20

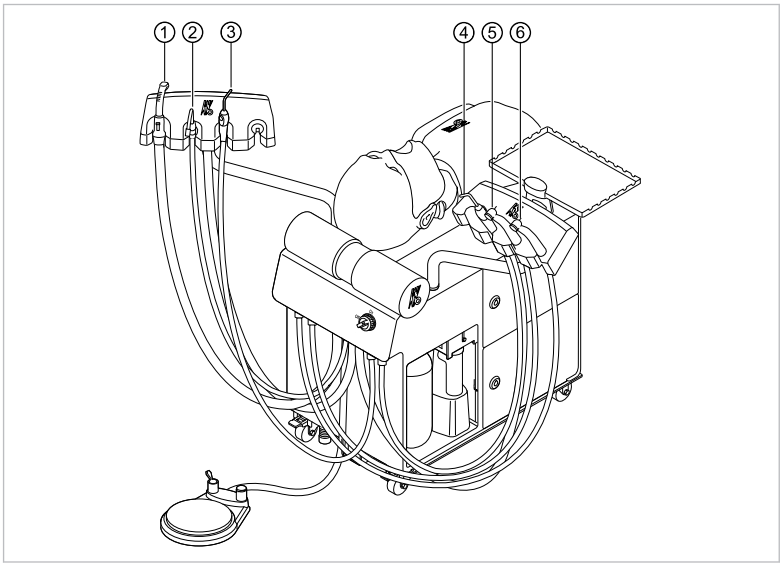

① Система отсоса брызг распылителя
② Слюноотсос
③ Трехфункциональный наконечник (опция)
④ Трехфункциональный наконечник
⑤ Турбина или пневматический микромотор
⑥ Турбина или пневматический микромотор

https://stomshop.pro

3.4 Блок ножного управления C (стандартный)

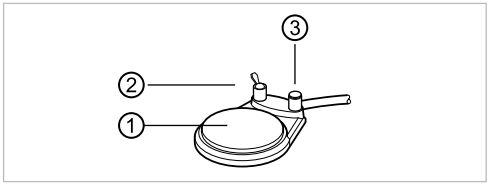

① Нажимная пластина для запуска/остановки/регулирования скорости вращения

② Выключатель для воды

③ Кнопка установки позиции симулятора пациента

3.5 Заводские таблички 5195/5195 LUX

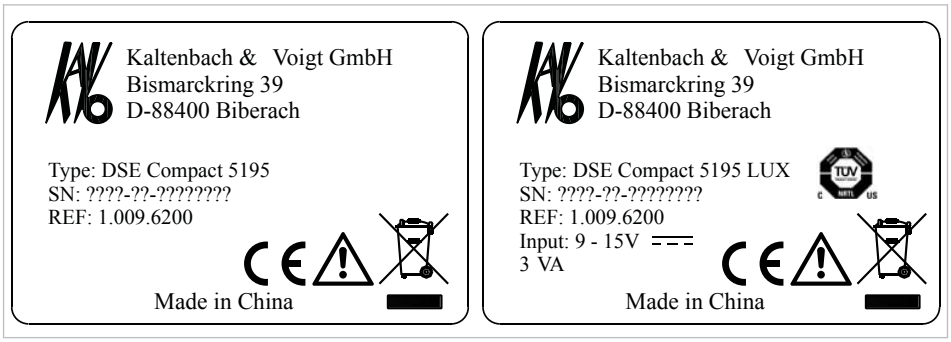

Type	Тип аппарата DSE Compact 5195/DSE Compact 5195 LUX
SN	Серийный номер
REF	Номер материала
	Маркировка CE
	Маркировка NRTL
	Соблюдайте инструкцию по эксплуатации!
	Указание по утилизации см. в разделе «Использование по назначению»
	Следуйте указаниям инструкции по эксплуатации!

3.6 Технические характеристики

Рекомендуемая площадь под аппарат (отдельное рабочее место)

Ширина	1200 мм
Высота	800 мм
Глубина	600 мм

https://stomshop.pro

Габариты в стояночном положении

Ширина	360 мм
Высота	785 мм
Глубина	595 мм
Масса	61 кг

Среды

Указание

При подключении к хозяйственно-питьевому водопроводу соблюдайте местные, национальные предписания, в Германии учитывайте стандарт DIN EN 1717.

Разрешается использовать следующие типы воды.

- Питьевая вода, 8—12 dH
- Дистиллированная или деминерализованная вода
- Минеральная вода с низким содержанием или без углекислоты

Присоединяемая нагрузка

Указание

Аппарат разрешается подключать только к внешнему блоку питания, имеющему допуск согласно IEC 60950, с соответствующим номинальным напряжением и мощностью.

Номинальное напряжение	9—15 В пост. тока
Потребляемая мощность	3 ВА
Минимальное давление сжатого воздуха, обеспечиваемое заказчиком	7 бар (101,5 psi)
Минимальное давление воды, обеспечиваемое заказчиком	3 бар (43,5 psi)
Макс. расход воды	0,1 норм. л/мин
Макс. расход воздуха при использовании внутренней аспирационной системы	150 норм. л/мин
Макс. расход воздуха при использовании внешней аспирационной системы	60 норм. л/мин

https://stomshop.pro

Рекомендуемые настройки

Давление в системе, воздух	5,0 бар/72,5 psi
Давление в системе, вода	2,5 бар/36,3 psi
Спрей-воздух [1)]	1,3 бар/18,9 psi
Спрей-вода [1)]	1,3 бар/18,9 psi

[1)] Давление, измеренное на переходнике MULTIflex манометром **Арт. № 0.411.8731**

Отсасывающая способность встроенной системы аспирации

Шланг для отсоса взвеси спрея	200 ±20 л/мин
Слюноотсос	40 ±20 л/мин

Скорость вращения

Стоматологические приводные механизмы Инструменты в зависимости от типа	До 400 000 мин$^{-1}$

Условия окружающей среды

Температура окружающей среды	5—40 °C/41—104 °F
Относительная влажность воздуха	от 30 % до 80 %
Степень загрязнения	2
Место установки	Не более 3000 м над уровнем моря

Условия транспортировки и хранения

Температура окружающей среды	от -20 до +55 °C/от -4 до +131 °F
Относительная влажность воздуха	5—95 %, без образования конденсата
Давление воздуха	700—1060 гПа

3.7 Комплект поставки

Основной аппарат DSE Compact 5195/5195 LUX (в зависимости от исполнения)

https://stomshop.pro

4 Ввод в эксплуатацию

4.1 Монтаж и подключение

4.1.1 Подключение электропитания, подачи сжатого воздуха и воды

Указание

Аппарат разрешается подключать только к внешнему блоку питания, имеющему допуск согласно IEC 60950, с соответствующим номинальным напряжением и мощностью.

⚠ ОСТОРОЖНО!

Брызги воды

Удар электрическим током

- Розетки, обеспечиваемые заказчиком, должны быть размещены так, чтобы на них не попадали брызги воды от симуляционной установки.

⚠ ОСТОРОЖНО!

Соединительные провода от симуляционной установки к подключениям на месте.

Травмы и удар электрическим током

- Соединительные провода, идущие от подключений на аппарате и от розетки, следует прокладывать так, чтобы не было опасности споткнуться и чтобы не повредить кабель при позиционировании (перемещении) симуляционной установки. Соединительные провода прокладывать так, чтобы они были защищены зажимами для разгрузки от натяжения со стороны симуляционной установки.

Указание

При подключении к хозяйственно-питьевому водопроводу соблюдайте местные, национальные предписания, в Германии учитывайте стандарт DIN EN 1717.

- Закрепите соединительный провод с зажимом для разгрузки от натяжения ① в подходящем месте подходящим материалом.

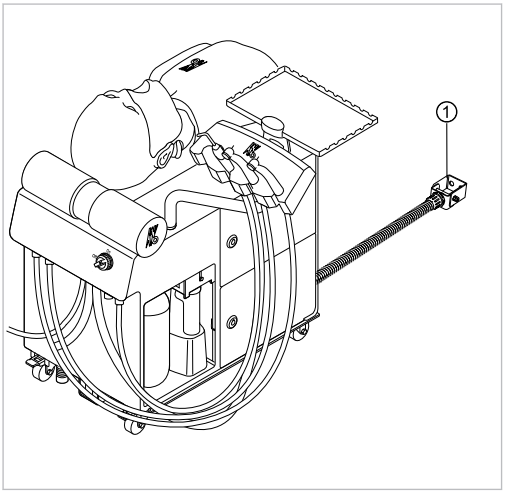

https://stomshop.pro

Необходимые условия

Воздух, используемый на стоматологическом симуляторе, должен быть сухим, незагрязненным и не должен содержать пыли. При необходимости использовать компрессор с системой осушения воздуха.

- Подключение к источнику тока (в зависимости от исполнения): входящий в комплект поставки блок питания подсоедините к аппарату, а затем к сетевой розетке.
- В зависимости от исполнения может потребоваться установка патрубка на центральную аспирационную систему.
  Подключение к системе подачи сжатого воздуха и (в зависимости от исполнения) к домовому водоснабжению: синий шланг = сжатый воздух, зеленый шланг = домовое водоснабжение. Подсоедините наконечники шлангов аппарата к соответствующим быстросменным муфтам систем заказчика.

Указание

Всегда отключайте блок питания от сети, если симуляционная установка не используется

4.1.2 Установка модуля врача и блока ассистента

- Вставьте оба поворотных кронштейна в опоры.

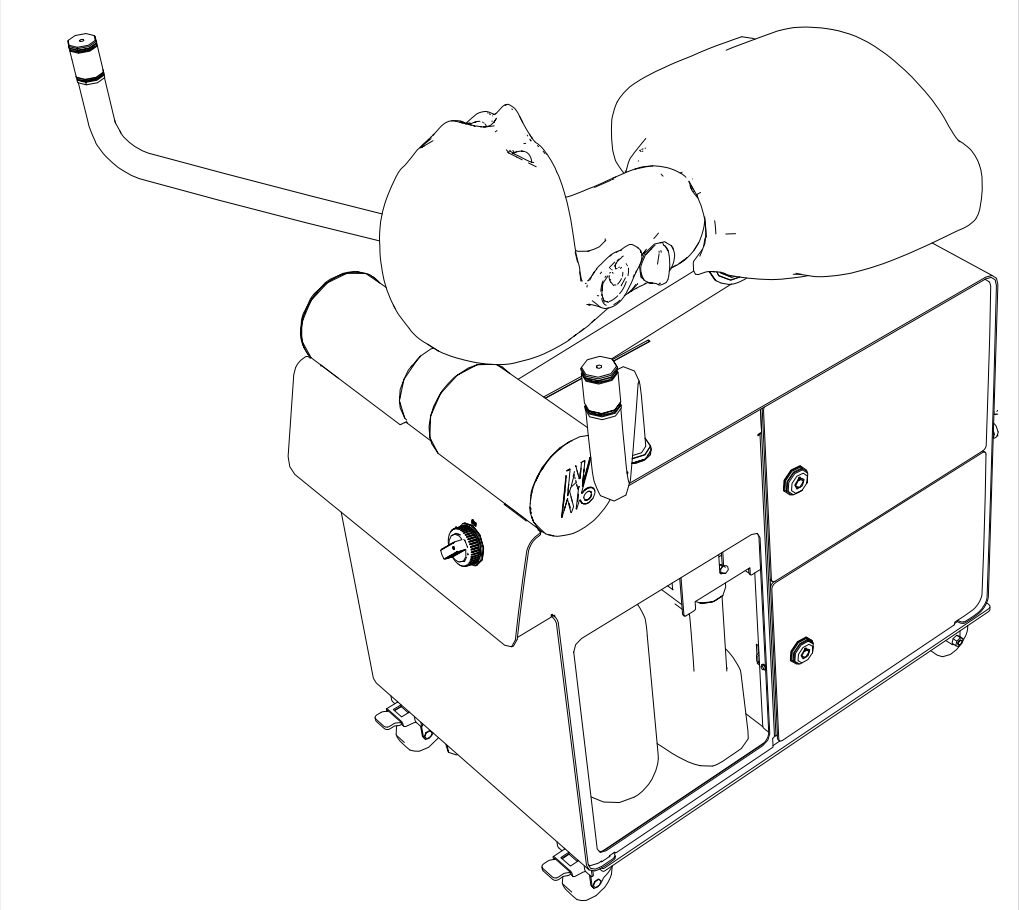

- Установите модуль врача и блок ассистента на поворотные кронштейны.

https://stomshop.pro

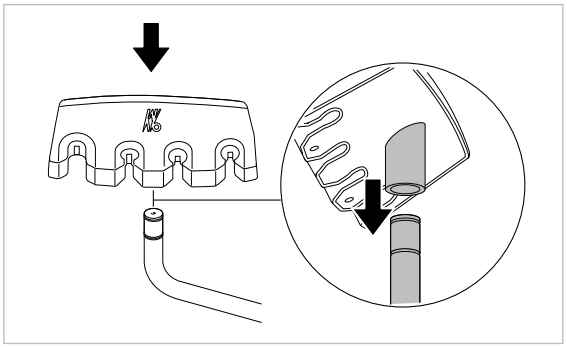

4.1.3 Монтаж инструментов

- Установите инструменты в соответствии с инструкцией.

См. также:

Инструкция по эксплуатации ручного инструмента

Монтаж трехфункционального наконечника

⚠ ОСТОРОЖНО!

Повреждения при несоосной установке.

Рабочая среда не будет проходить.

- В зависимости от исполнения подсоединяйте шланг для наконечника и наконечник аксиально!

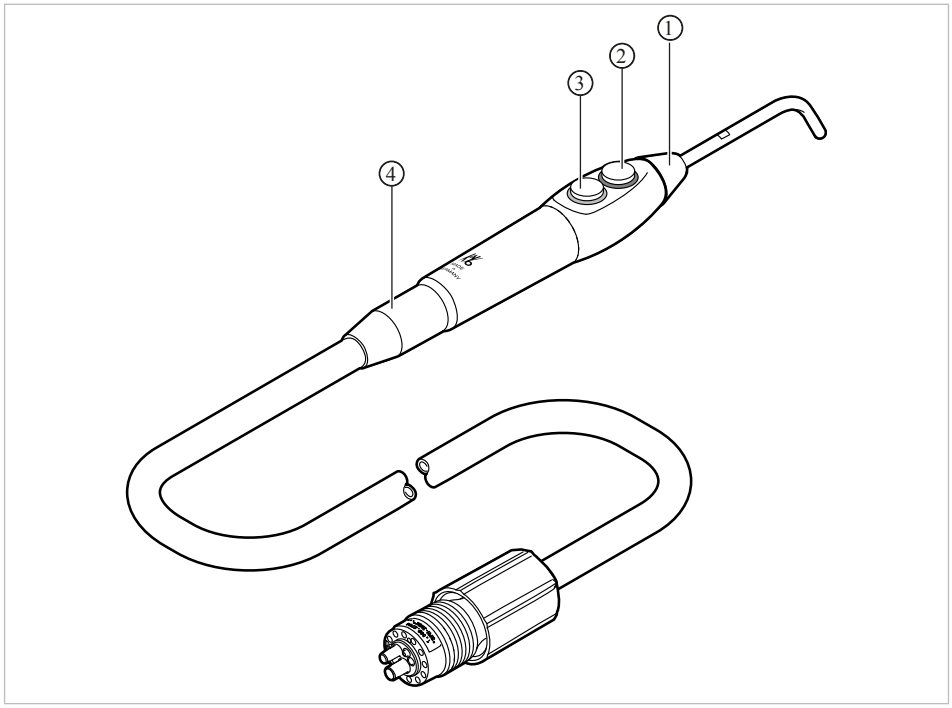

Трехфункциональный наконечник One

① Канюля

② Кнопка «Вода» (зеленое кольцо)

③ Кнопка «Воздух» (синее кольцо)

④ Наконечник со шлангом

https://stomshop.pro

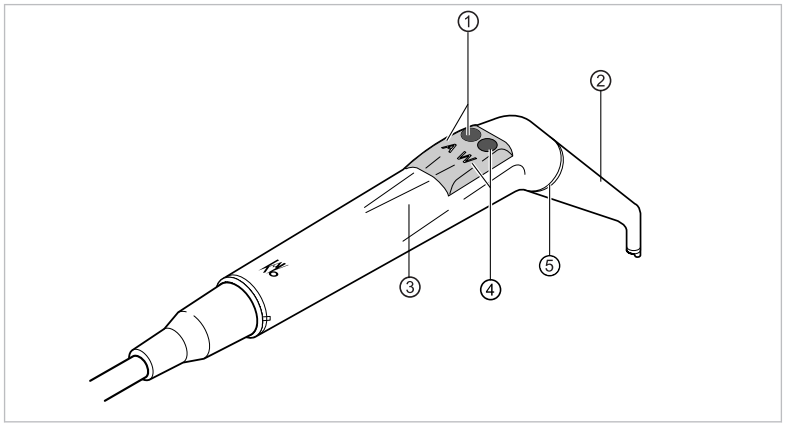

Наконечник для бормашины с тремя функциями

① Клавиша «Воздух» (A)
② Канюля
③ Удерживающая втулка
④ Клавиша «Вода» (W)
⑤ Кольцо, синее

- Подсоедините трехфункциональный наконечник к штуцеру шланга.

См. также:

4.1.4 Подключение инструментов, Страница 20

https://stomshop.pro

4.1.4 Подключение инструментов

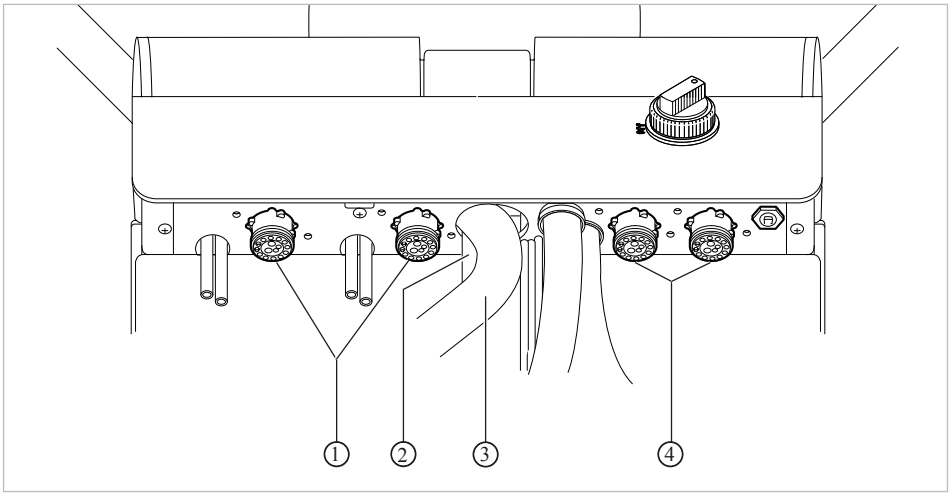

① Турбины и пневматические микромоторы

② Шланг аспирационной системы, малый (если имеется)

③ Шланг аспирационной системы, большой

④ Трехфункциональный наконечник One

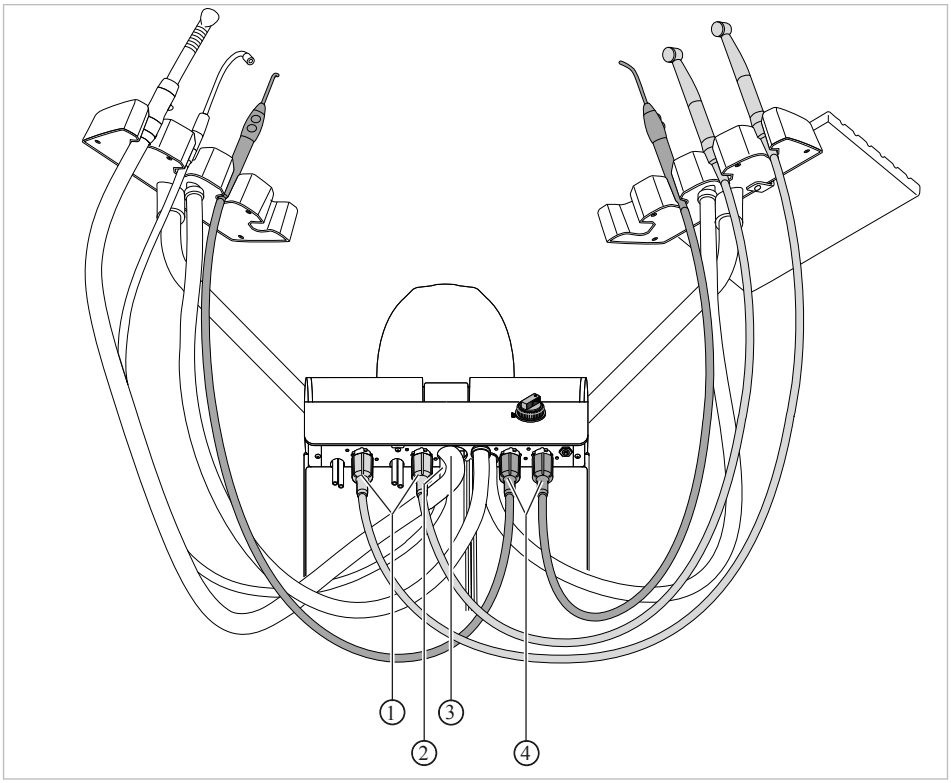

Подключаемые инструменты:

- Исключительно инструменты с пневматическим приводом

К установке можно подключать не более двух вращающихся инструментов.

https://stomshop.pro

5 Эксплуатация

5.1 Общие указания по эксплуатации

5.1.1 Позиционирование аппарата DSE Compact 5195/5195 LUX

Указание
Не давите на симулятор пациента с усилием сверху вниз. Аппарат может опрокинуться.

Позиционирование передвижного основания

⚠ ОСТОРОЖНО!

Соединительные провода от симуляционной установки к подключениям на месте.

Травмы и удар электрическим током

- Проследите за тем, чтобы никто не мог споткнуться о соединительные провода от симуляционной установки к подключениям на месте. Не повредите соединительные провода, блок питания и подключения на месте при позиционировании (перемещении) симуляционной установки.

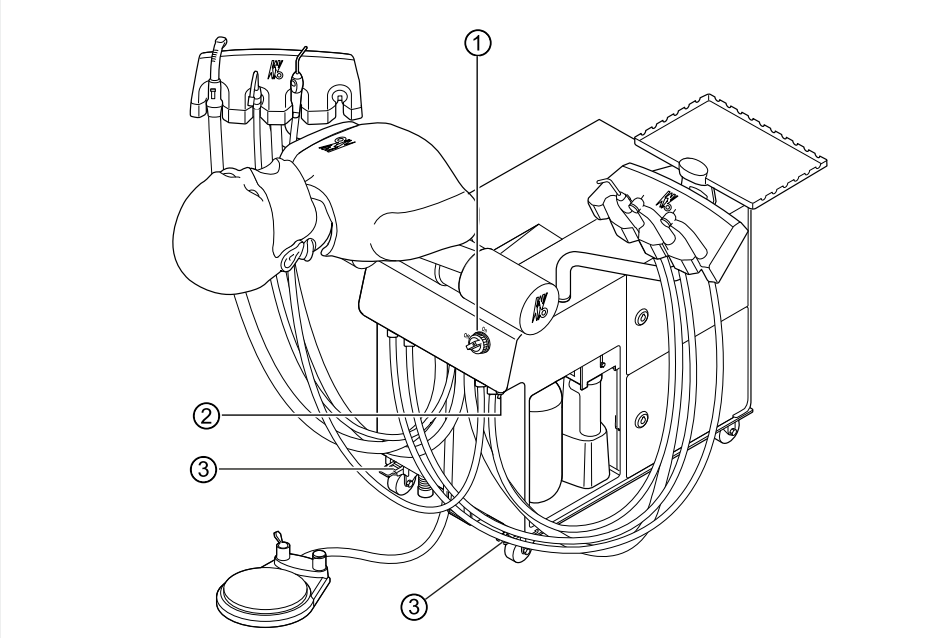

- Включите стоматологический симулятор при помощи главного выключателя ①.
- Переместите стоматологический симулятор в нужное положение для проведения манипуляций.
- Ручной тормоз:
  Надавите ногой на тормоз ③ на двух передних роликовых опорах.
  Пневматический тормоз:
  нажмите тормозной выключатель ②.

https://stomshop.pro

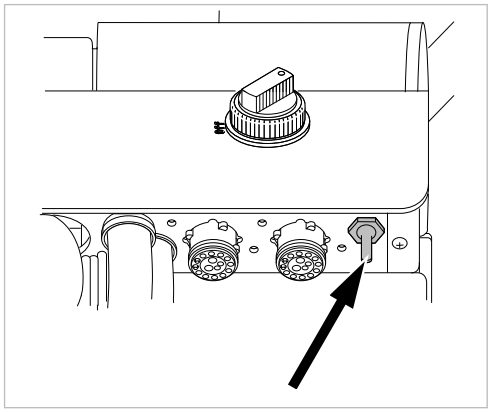

⇨ Передвижное основание застопорено.

Позиционирование симулятора пациента

⚠ ОСТОРОЖНО!

Опасность защемления при регулировке положения симулятора пациента по высоте.

При регулировке положения по высоте поворотный механизм также перемещается.

- Позиционируйте симулятор пациента всегда двумя руками.

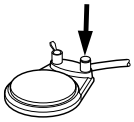

- Нажмите кнопку установки позиции симулятора пациента на блоке ножного управления C.

⇨ Механизм поворотного кронштейна разблокирован.

- Отрегулируйте высоту и угол наклона симулятора пациента. Для этого направляйте симулятор пациента обеими руками, держась за верхнюю часть корпуса ①.

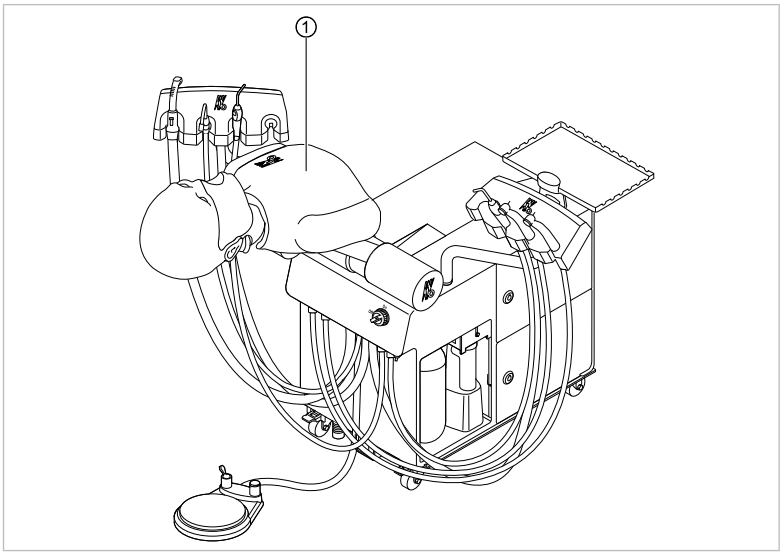

- Когда будет достигнуто нужное положение, снова отпустите кнопку установки позиции симулятора пациента.

⇨ Механизм поворотного кронштейна снова заблокирован.

https://stomshop.pro

5.1.2 Позиционирование головы симулятора пациента

Голова стоматологического симулятора пациента может выполнять следующие движения:

- наклоняться вперед примерно на 25 °
- запрокидываться назад примерно на 40 °

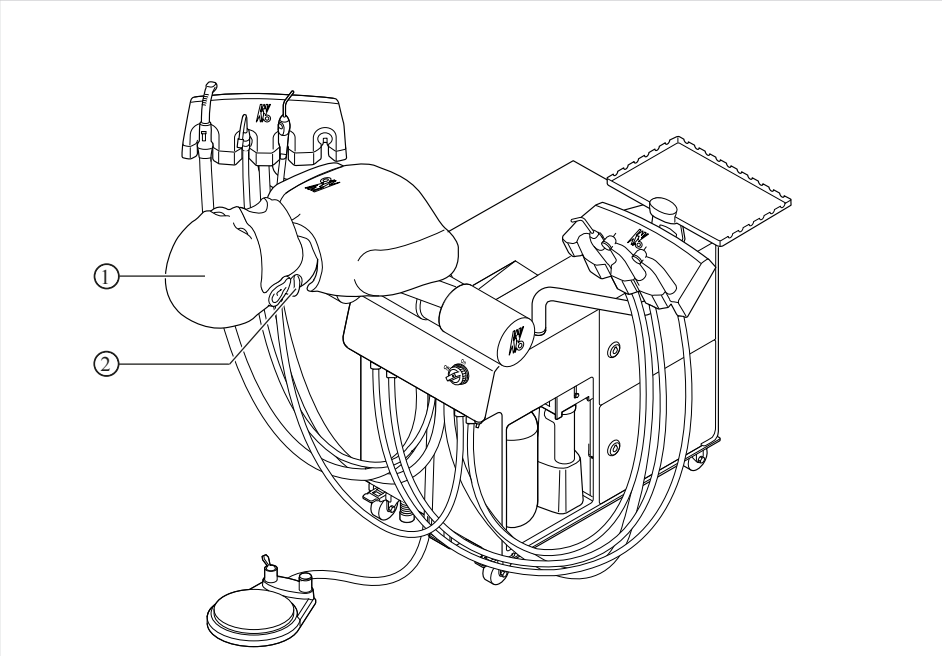

- Ослабьте винт ② на голове ① стоматологического симулятора пациента.
- Установите голову симулятора в требуемое положение.
- После позиционирования снова затяните винт ② на голове.

Указание

Тормозное действие винта ② можно заранее плавно отрегулировать так, чтобы голову дальше можно было позиционировать без ослабления и затягивания винта.

5.1.3 Установка симулятора челюсти

См. также:

Установка симулятора челюсти, инструкция по применению (**Арт. № 0.488.5877**)

https://stomshop.pro

5.1.4 Перемонтаж аппарата DSE Compact 5195/5195 LUX для использования правшами и левшами

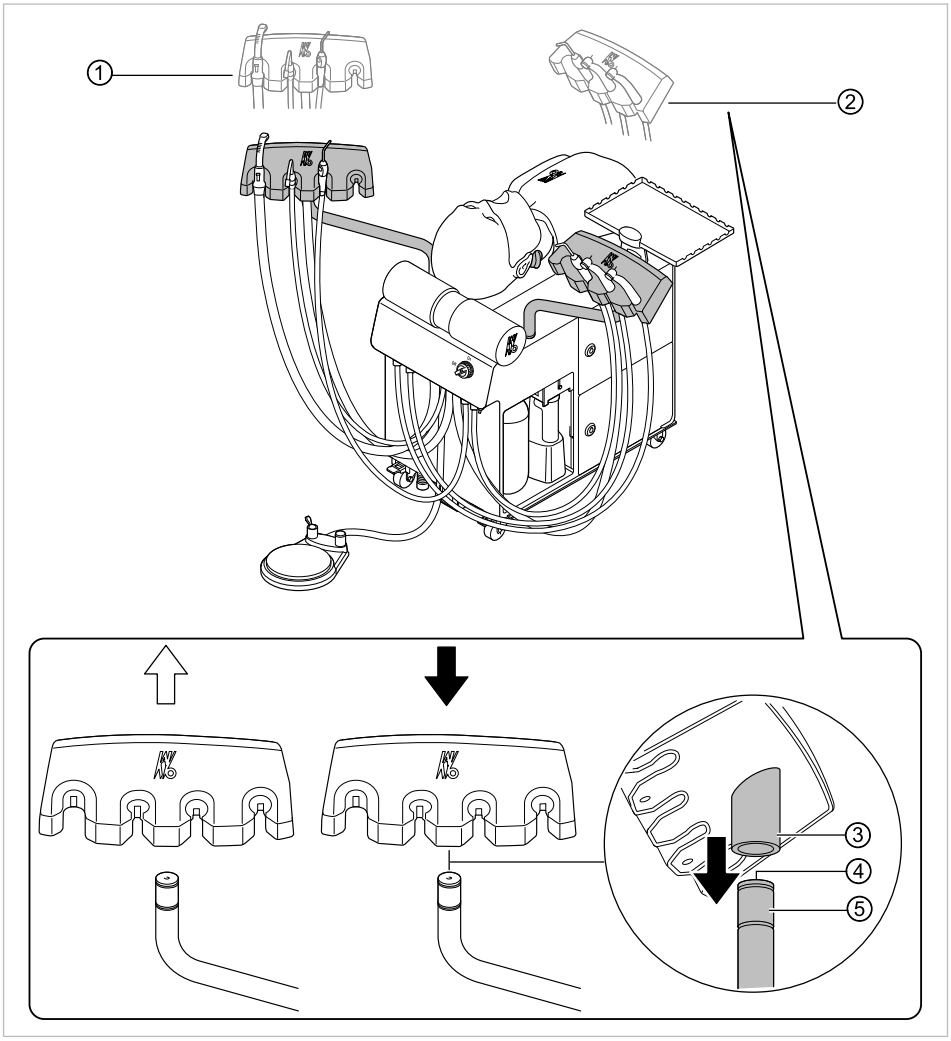

- Снимите модуль врача ② или блок ассистента ①, потянув его вверх.
- Переместите модуль врача или блок ассистента в зависимости от исходного положения с левой стороны на правую или с правой стороны на левую.
- Снова установите модуль врача и блок ассистента. При этом проследите за тем, чтобы направляющая поверхность ④ на кронштейне для инструмента ⑤ совместилась с пазом ③ на модуле.
- При необходимости переставьте инструменты в держателях.

5.1.5 Наполнение баллона для воды

См. также:

6.1.2 Заполнение системы подачи воды под давлением (если имеется), Страница 32

https://stomshop.pro

5.1.6 Включение аппарата DSE Compact 5195/5195 LUX

- Включите аппарат DSE Compact 5195/5195 LUX при помощи главного выключателя.

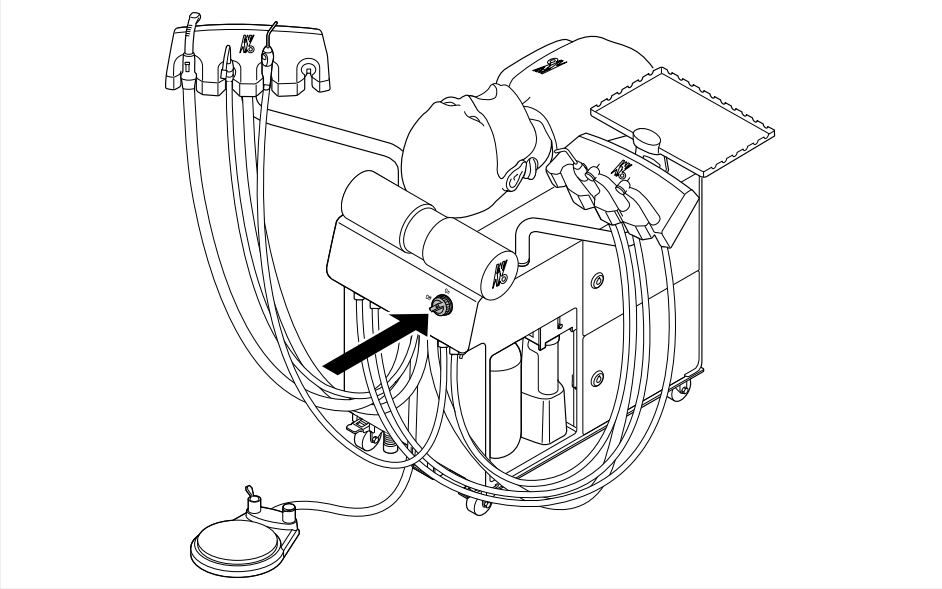

5.1.7 Позиционирование модуля врача и блока ассистента для выполнения манипуляций

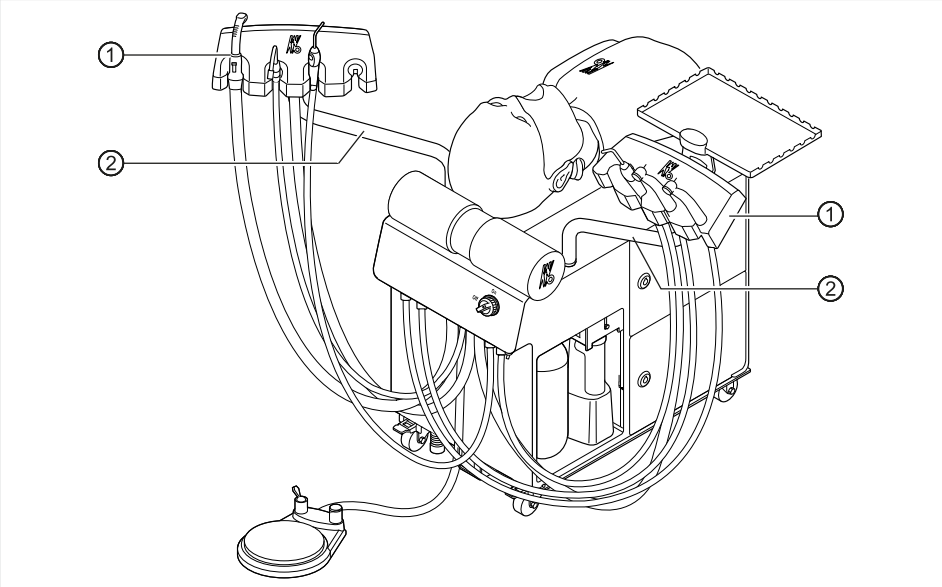

- Приведите модуль врача и блок ассистента ① в положение, необходимое для выполнения манипуляций. Для этого возьмитесь за трубу кронштейна для инструмента ② или за модуль врача/блок ассистента.

https://stomshop.pro

5.1.8 Выключение аппарата DSE Compact 5195/5195 LUX и приведение его в стояночное положение

⚠ ОСТОРОЖНО!

Соединительные провода от симуляционной установки к подключениям на месте.

Травмы и удар электрическим током

- Проследите за тем, чтобы никто не мог споткнуться о соединительные провода от симуляционной установки к подключениям на месте. Не повредите соединительные провода, блок питания и подключения на месте при позиционировании (перемещении) симуляционной установки.

Указание

Всегда отключайте блок питания от сети, если симуляционная установка не используется

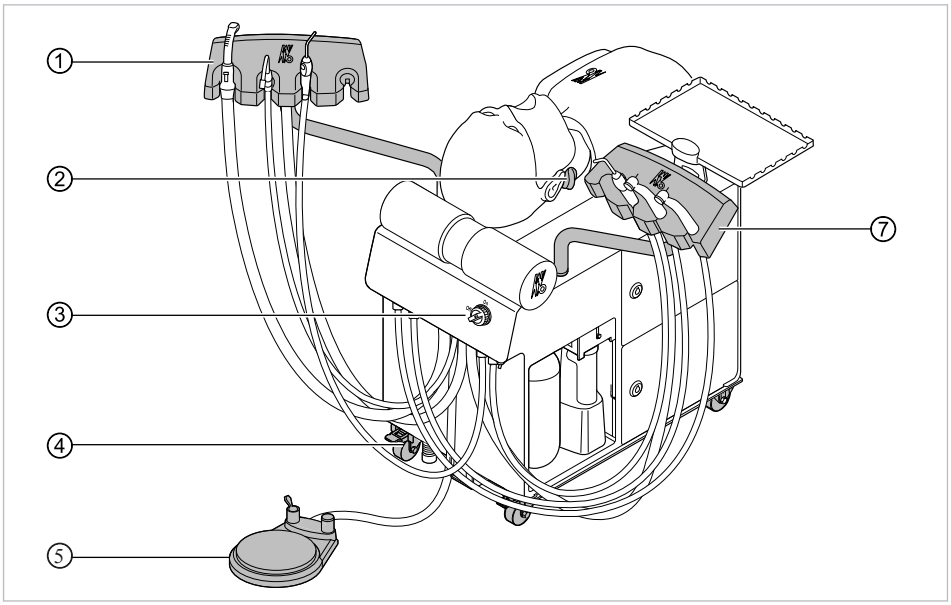

Необходимые условия

Манипуляции/упражнение на симуляторе закончены.

- Опустите симулятор пациента ② и, держась двумя руками за верхнюю часть корпуса, до упора переместите его в стояночное положение.
- Поверните блок ассистента ① и модуль врача ⑦ в стояночное положение.
- Если используется установка на колесиках, переместите всю установку в стояночное положение.
- Уберите блок ножного управления ⑤ в подходящее место, чтобы он не лежал на проходе.
- Выключите аппарат при помощи главного выключателя ③.

https://stomshop.pro

5.2 Использование наконечников для бормашины с тремя функциями

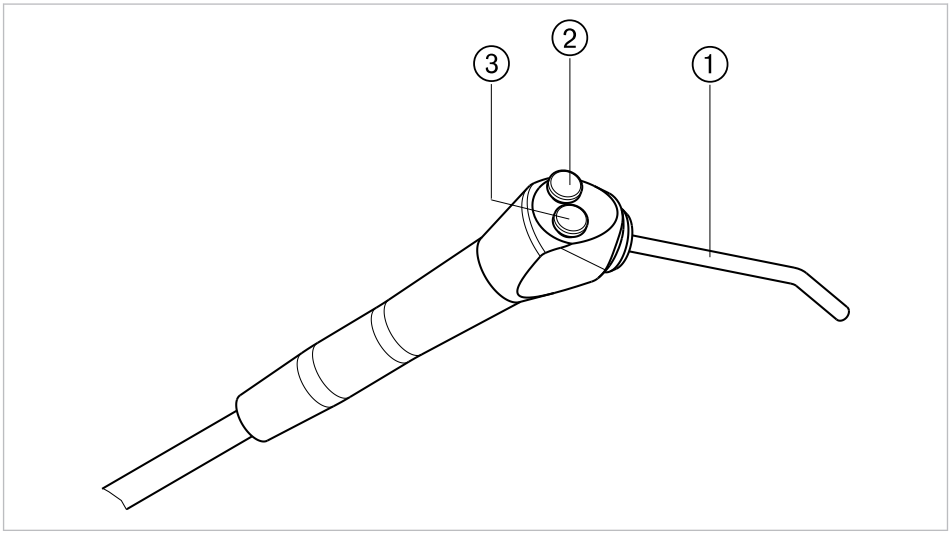

Трехфункциональный наконечник DCI

① Канюля
② Кнопка «Вода»
③ Кнопка «Воздух»

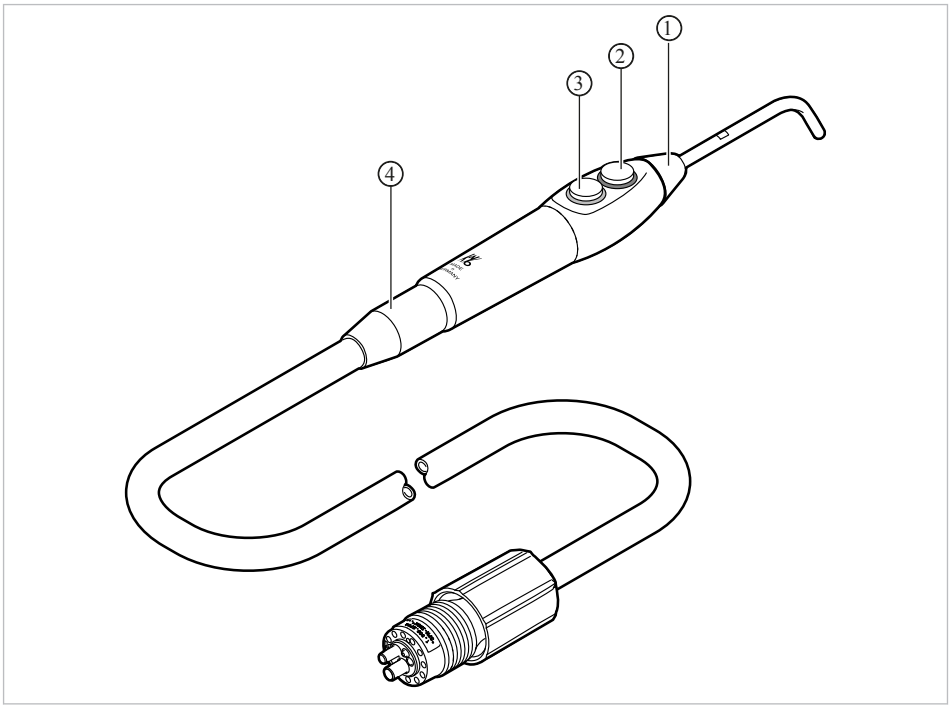

Трехфункциональный наконечник One

① Канюля
② Кнопка «Вода» (зеленое кольцо)
③ Кнопка «Воздух» (синее кольцо)
④ Наконечник со шлангом

https://stomshop.pro

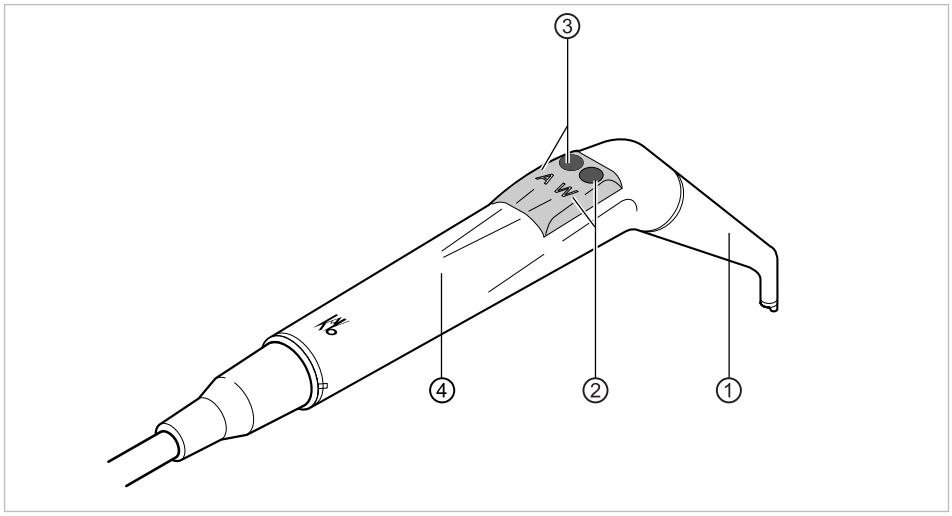

Трехфункциональный наконечник

① Канюля
② Кнопка «Вода» (W)
③ Кнопка «Воздух» (A)
④ Удерживающая втулка

Указание
Канюли выполнены поворотными на 360°.

- Возьмите наконечник с подставки.
- Нажмите кнопку «Воздух» ③ и плавно отрегулируйте выходящую струю воздуха большим или меньшим нажатием на кнопку «Воздух» ③.

или

- Нажмите кнопку «Вода» ② и плавно отрегулируйте выходящую струю воды большим или меньшим нажатием на кнопку «Вода» ②.

или

- Одновременно нажмите кнопки «Воздух» ③ и «Вода» ② и плавно отрегулируйте выходящую струю спрея большим или меньшим нажатием на обе кнопки.

Снятие канюли

- Удерживая трехфункциональный наконечник за корпус клапана, отвинтите канюлю.

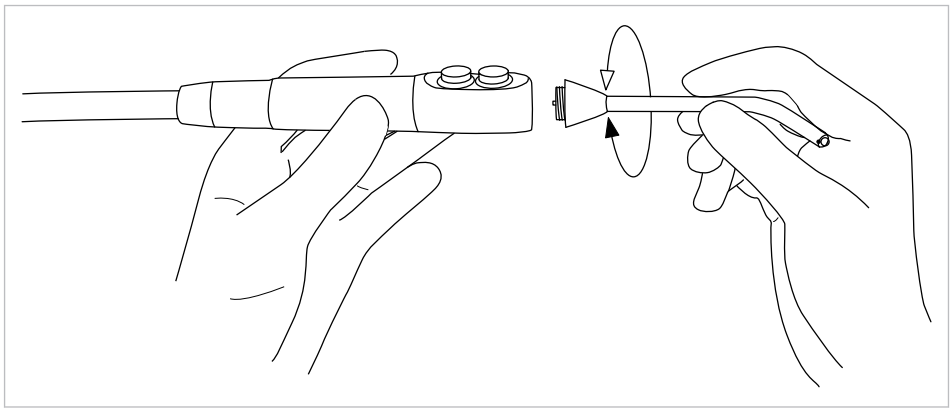

https://stomshop.pro

5.3 Использование турбины

Указание
Соблюдайте находящуюся в упаковке инструментов инструкцию по применению, обслуживанию и монтажу.

Указание
У аппарата DSE Compact 5195 LUX лампочка горит, только инструмент взят с подставки и одновременно нажата педаль блока ножного управления.

Можно изменять следующие настройки:
- Скорость вращения
- Состояние охлаждения
- ▸ Для настройки скорости вращения и состояния охлаждения используйте блок ножного управления.

См. также:
5.4 Блок ножного управления C (стандартный), Страница 29
- ▸ Настройте подачу спрей-воздуха и спрей-воды для обоих вращающихся инструментов при помощи регуляторов ① (регулятор с синей маркировкой: воздух. Регулятор с зеленой маркировкой: вода).

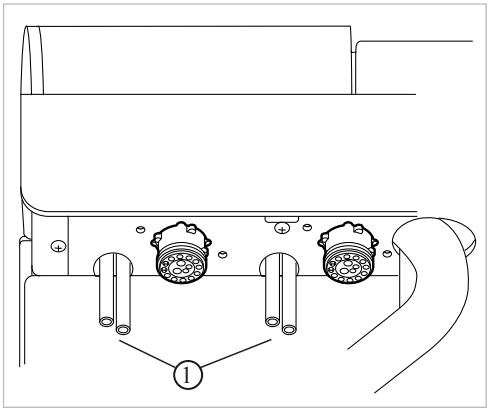

5.4 Блок ножного управления C (стандартный)

Управление инструментами

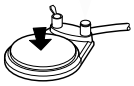

- ▸ Нажмите нажимную пластину и удерживайте ее нажатой.

⇨ Инструмент запустится.
- ▸ Отпустите нажимную пластину.

⇨ Инструмент остановится.

Подключение воды

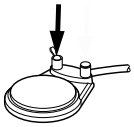

- ▸ Измените положение выключателя для воды.

https://stomshop.pro

⇨ Вода подключится.

- Верните выключатель для воды в прежнее положение.

⇨ Подача воды отключится.

Работа с кнопкой установки позиции симулятора пациента

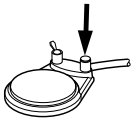

- Нажмите кнопку установки позиции симулятора пациента.

⇨ Механизм поворотного кронштейна разблокируется.

- Отпустите кнопку установки позиции симулятора пациента.

⇨ Механизм поворотного кронштейна заблокируется.

5.5 Использование отсоса брызг от распылителя и слюноотсоса

Указание

Если используется слюноотсос, заслонка отсоса брызг распылителя должна быть закрыта.
Если используется отсос брызг распылителя, заслонка слюноотсоса должна быть закрыта.

Аспирационная система автоматически включается, когда отсос брызг спрея или слюноотсос извлекается из держателя.

- Извлеките нужный вращающийся инструмент из держателя для инструмента.
- Если отсасывающая способность снижается, опорожните емкость для воды.

См. также:

🗎 6.1.1 Опорожнение и очистка емкости для воды (аспирационная система Вентури), Страница 31

https://stomshop.pro

6 Методы обработки согласно стандарту DIN EN ISO 17664

6.1 Техническое обслуживание

Указание

Ремонт и техническое обслуживание электрических узлов аппарата разрешается выполнять только специалистам или обученному на заводе-изготовителе персоналу.
На время проведения технического обслуживания вынимайте сетевой штекерный разъем из розетки или полностью отсоединяйте аппарат от сетевого питания.

6.1.1 Опорожнение и очистка емкости для воды (аспирационная система Вентури)

Указание

Опорожнять и очищать емкость для воды в аспирационной системе ежедневно или по мере необходимости.

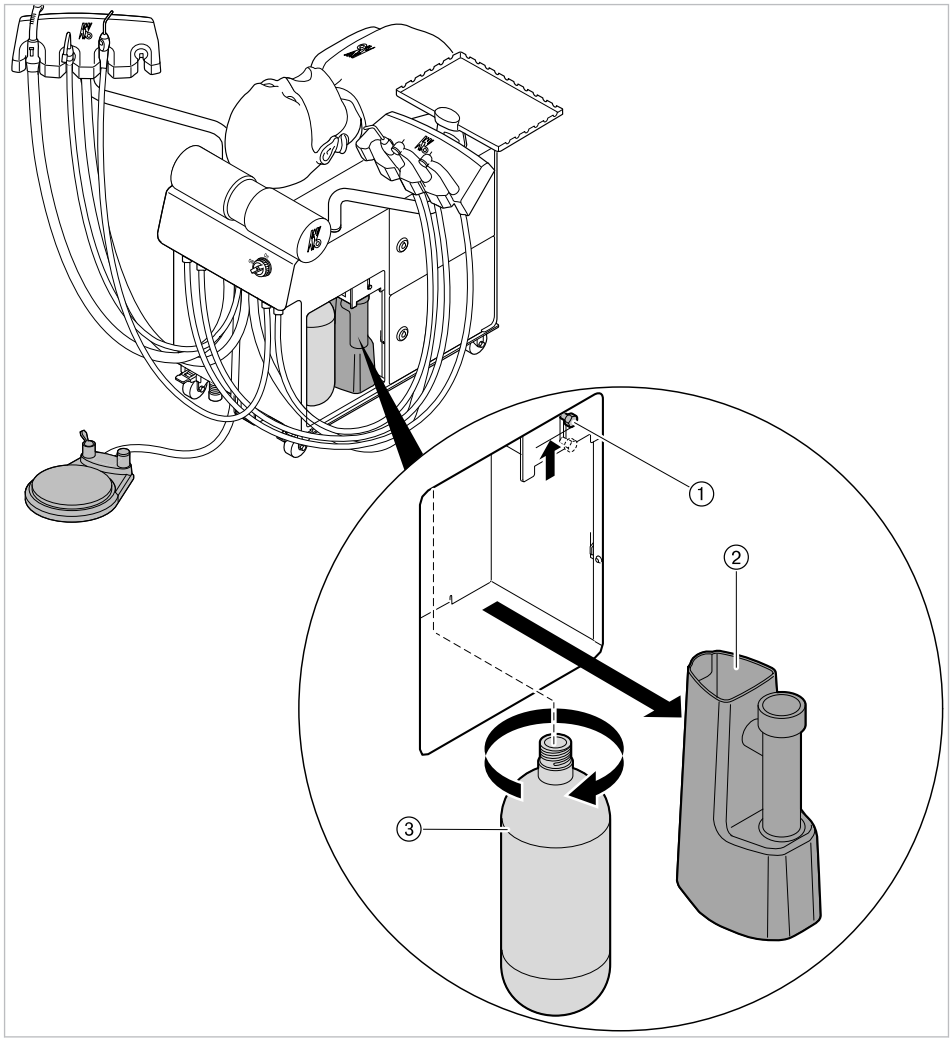

- Переместите рукоятку ① вверх.
- Извлеките емкость для воды ② и утилизируйте ее содержимое надлежащим образом.

https://stomshop.pro

6.1.2 Заполнение системы подачи воды под давлением (если имеется)

⚠ ОСТОРОЖНО!

Бутылка чувствительна к высокой температуре.

Усталость материала.

- Никогда не мойте бутылку в посудомоечной машине и горячей водой (с температурой выше 50 °C).

Необходимые условия

Бутылка пустая.

- Выключите аппарат.
- Выкрутите баллон с водой под давлением ③, поворачивая его по часовой стрелке, и заполните водой.
- Установите баллон с водой под давлением ③ на место, поворачивая его против часовой стрелки.
- Основательно промойте емкость для воды и установите ее на место.

Указание

Из аппарата не нужно удалять воздух. Давление воздуха стравливается автоматически при открывании бутылки.

6.2 Уход

Очистка установки и симулятора челюсти

- Если установка загрязнилась, очистите ее снаружи мягкой салфеткой, смоченной в теплой воде.
- Очистите симулятор челюсти и маску симулятора пациента.

См. также:

🗎 Инструкция по использованию симулятора челюсти

Очистка и уход за инструментами

См. также:

🗎 Инструкция по использованию соответствующего инструмента

https://stomshop.pro

7 Проверка соблюдения правил техники безопасности в соответствии с IEC 62638 (VDE 0701/0702)

При использовании устройства следует соблюдать национальные законодательные положения, в частности:

- действующие положения по охране труда;
- действующие правила предупреждения несчастных случаев.

Необходимо применять и выполнять имеющие отношение к данному изделию директивы и / или национальные законы, национальные предписания и технические правила как при запуске изделия в эксплуатацию, так и при его работе в соответствии с предписанным назначением.
Здесь в особенности следует учитывать и соблюдать требования IEC 62638 (VDE 0701/0702) относительно эксплуатационной безопасности изделия при вводе в эксплуатацию, после внесения каких-либо изменений и ремонта, а также при повторных испытаниях.
Внимание: проверка надежности электрической части должна производиться профессиональными электриками или лицами, прошедшими инструктаж по электротехнике, под руководством и надзором профессионального электрика.
Профессиональным электриком считается лицо, которое на основании своего профессионального образования, знаний и опыта, а также знания соответствующих правил в состоянии оценить порученные ему работы и распознать возможные опасности. Ответственный за проведение испытаний профессиональный электрик должен решить, требуется ли в целях безопасности проведение каких-либо дополнительных отдельных испытаний.
Если при проведении повторных испытаний будут обнаружены какие-либо недостатки с точки зрения техники безопасности или повреждения, процесс проверки следует прекратить, промаркировать устройство как неисправное и изъять его из использования или отправить для проведения соответствующего ремонта.

https://stomshop.pro

8 Устранение неисправностей

Неисправность	Причина	Устранение
Отсасывающая способность слюноотсоса недостаточна.	Отсос брызг распылителя не закрыт.	Закройте отсос брызг распылителя.
Трехфункциональный наконечник работает некорректно.	Закрыт запорный клапан для подачи воздуха под давленем. Закрыт запорный клапан для подачи воды.	Откройте запорный клапан.
Отсасывающая способность снижается.	Аспирационная система заполнена.	Опорожните аспирационную систему. Заново заполните систему подачи воды под давлением.
Не удается перемещать/регулировать положение симулятора пациента.	Прервана подача воздуха.	Проверьте соединительный патрубок пневмосистемы.
Турбина не работает.	Прервана подача воздуха.	Проверьте соединительный патрубок пневмосистемы.
Нет подсветки Lux.	Блок питания со встроенной вилкой не вставлен в розетку, разорвано соединение между блоком питания со встроенной вилкой и симуляционной установкой.	Вставьте блок питания со встроенной вилкой в розетку.
Нет подсветки Lux.	Поврежден соединительный кабель. На сетевой розетке нет напряжения (централизованное отключение питания в помещении). Неисправен блок питания со встроенной вилкой в розетку.	Привлечь технического специалиста.

https://stomshop.pro

9 Принадлежности

Принадлежности

Перечисленные ниже принадлежности являются дополнительными и поставляются в зависимости от модели аппарата.
BS = узел

Рисунок	Описание	Номер материала
	DSEplus стоматологический фантом головы	Арт. № 1.000.2616
	Пневмошланг инструмента	Арт. № 0.516.5310
	Шланг многофункционального наконечника S 1300	Арт. № 1.007.8152
	Переходник 465 LRN	Арт. № 0.553.1550
	Переходник 465 LED	Арт. № 1.007.3197
	Канюля для системы отсоса	Арт. № 0.236.2127
	Переходник	Арт. № 0.236.2132
	Гибкий слюноотсос	Арт. № 0.236.2128
	Модуль врача DSE Compact 5195/5195 LUX	Арт. № 2.000.1183
	Блок ассистента	Арт. № 2.000.1564
	Колпачок Ø 34	Арт. № 2.000.1163
	Трехфункциональный наконечник	Арт. № 0.773.0500
	Трехфункциональный наконечник One	Арт. № 1.009.2724
	Трехфункциональный наконечник DCI, блок ассистента	Арт. № 2.000.2689
	Стандартный лоток, с адаптером	Арт. № 2.000.1587

https://stomshop.pro

Рисунок	Описание	Номер материала
	Поднос маленький, нержавеющий	Арт. № 0.228.3016
	Встраиваемый блок, подготовка для 1-го инструмента с пневматическим приводом	Арт. № 2.000.1521
	Встраиваемый блок, подготовка для 2-го инструмента с пневматическим приводом	Арт. № 2.000.1706
	Встраиваемый блок, трехфункциональный наконечник для врача	Арт. № 2.000.1707
	Встраиваемый блок, трехфункциональный наконечник One	Арт. № 3.000.6172
	Встраиваемый блок, шприц DCI для врача	Арт. № 3.000.6554
	Встраиваемый блок, система отсоса брызг спрея	Арт. № 2.000.1497
	Встраиваемый блок, центральная подача воды	Арт. № 2.000.1618
	Встраиваемый блок, встроенная подача воды	Арт. № 3.000.1274
	Встраиваемый блок, центральная аспирационная система	Арт. № 2.000.1670
	Встраиваемый блок, слюноотсос Вентури	Арт. № 2.000.2112
	Встраиваемый блок, пневматический тормоз	Арт. № 2.000.1270
	Встраиваемый блок, запираемые двери	Арт. № 2.000.2596
	Электронная система DSE Compact	Арт. № 3.000.9296

Стоматологический симулятор пациента, симулятор челюсти

Рисунок	Описание	Номер материала
	Симулятор челюсти G 50	Арт. № 0.622.0521
	Симулятор челюсти G 50 J	Арт. № 0.622.0581
	Симулятор челюсти G 50 JM	Арт. № 0.622.1631
	Симулятор челюсти G 40	Арт. № 0.622.1421
	Симулятор челюсти G 40 J	Арт. № 0.622.0591
	Симулятор челюсти G 40 JM	Арт. № 0.622.1731

https://stomshop.pro

Рисунок	Описание	Номер материала
	Держатель челюсти G20	Арт. № 2.000.1308
	Адаптер для держателя челюсти G20	Арт. № 2.000.1508
	Адаптер G20 для симулятора челюсти	Арт. № 1.003.9315
	Симулятор челюсти G20	Арт. № 1.003.9307
	Модель для симулятора челюсти OK VZ	Арт. № 0.623.0401
	Модель для симулятора челюсти UK VZ	Арт. № 0.623.0411
	Модель для симулятора челюсти OK TZ 14	Арт. № 0.623.0531
	Модель для симулятора челюсти UK TZ 14	Арт. № 0.623.0471

Маска

Рисунок	Описание	Номер материала
	Стандартный	Арт. № 0.622.3882
	Латекс	Арт. № 0.622.4872
	со сливным отверстием	Арт. № 0.622.0531
	со сливным отверстием и адаптером	Арт. № 0.622.1431

Рисунок	Описание	Номер материала
	Узел блока ножного управления C disc type с выпуском воздуха	Арт. № 2.000.1241

https://stomshop.pro

https://stomshop.pro

1.011.0566 · Fk · 20140605 - 02 · ru

KaVo. Dental Excellence.

https://stomshop.pro