KLT-6210 N1 / N2+

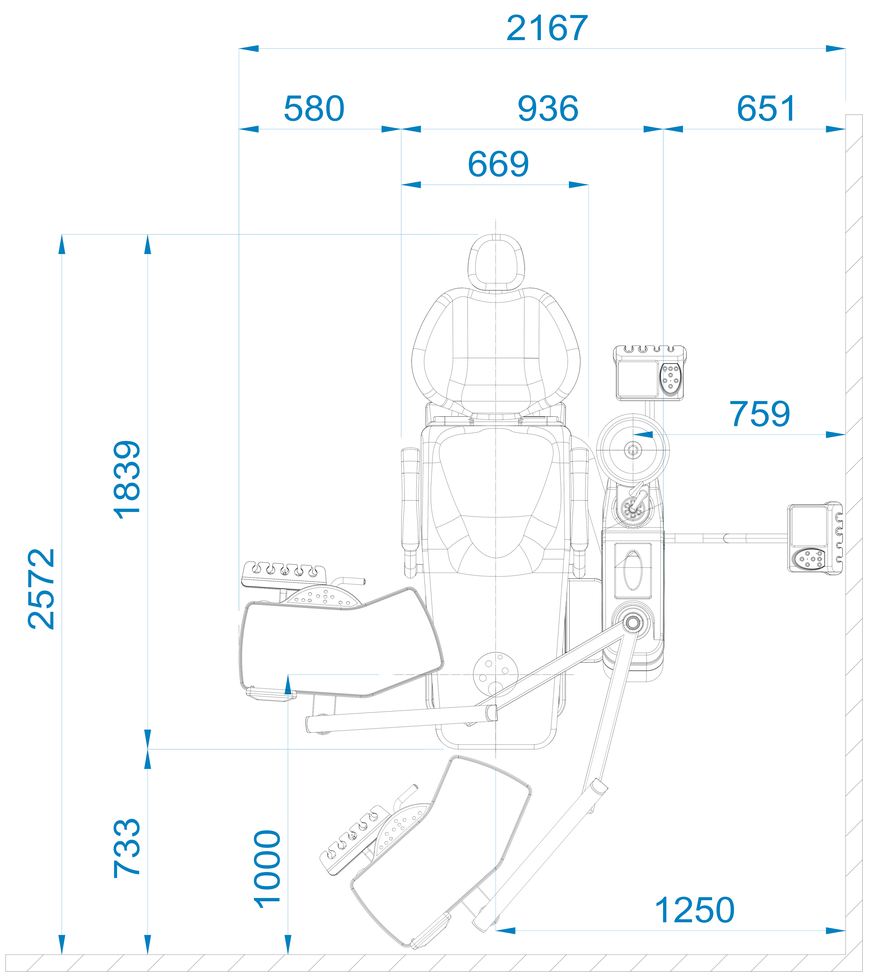

Internal Junction Box

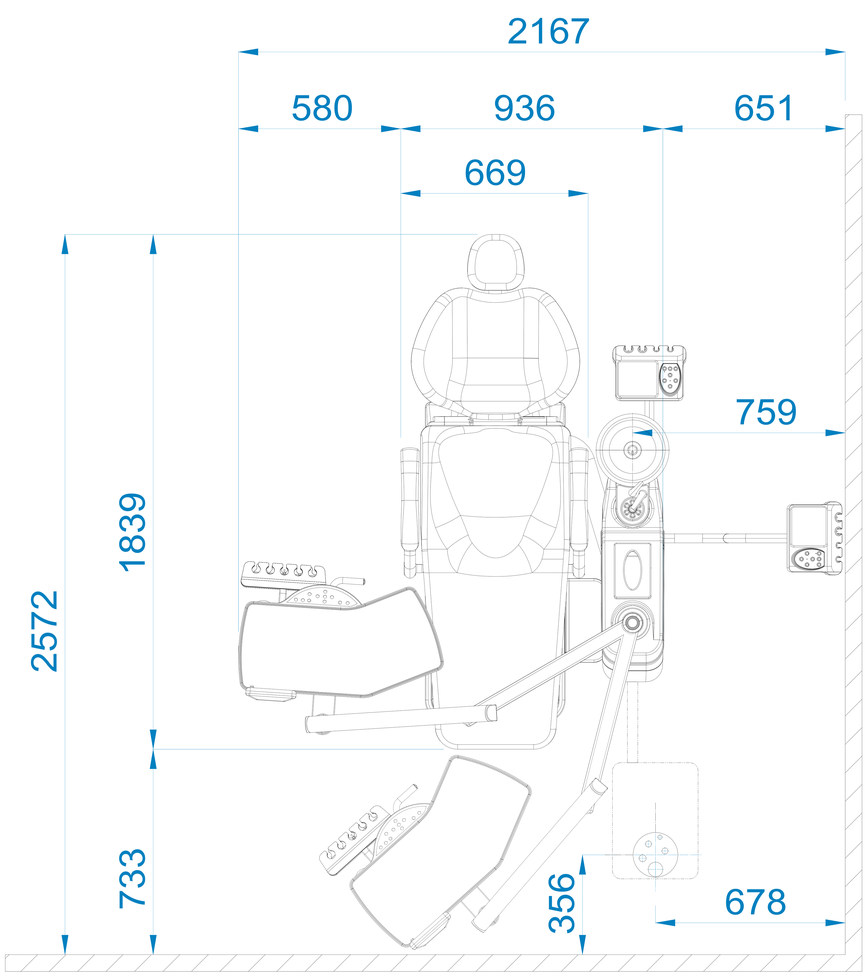

External Junction Box

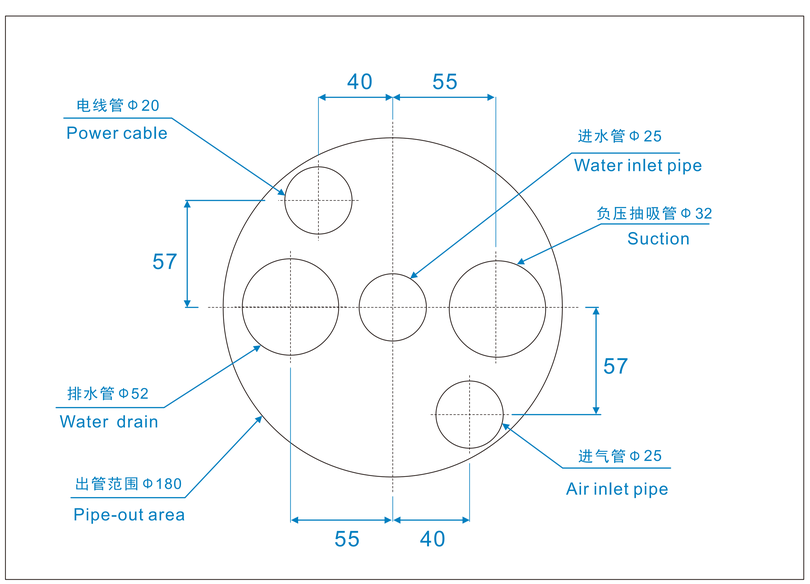

出口平面图

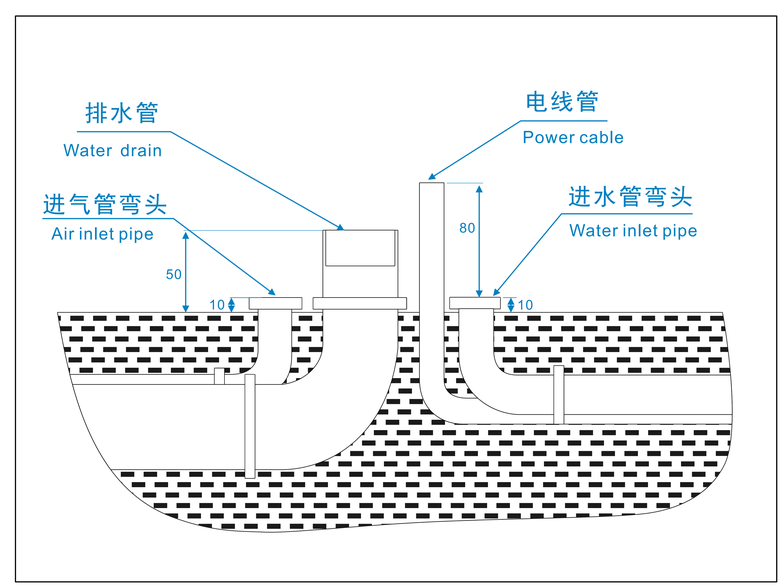

管道出口图

KLT-6220 S9

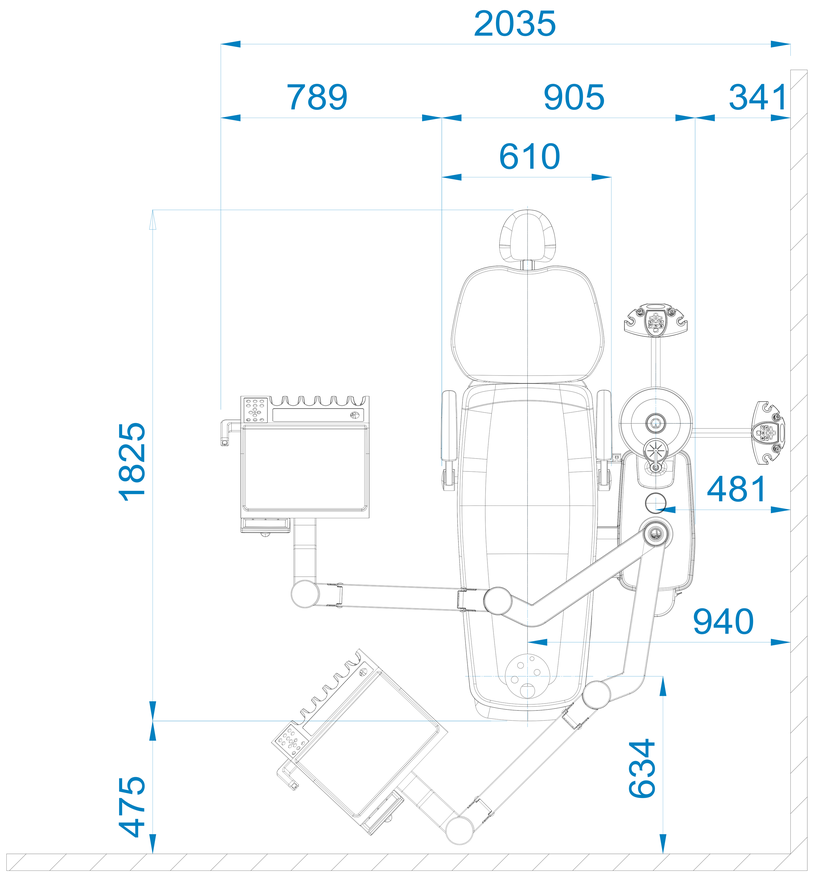

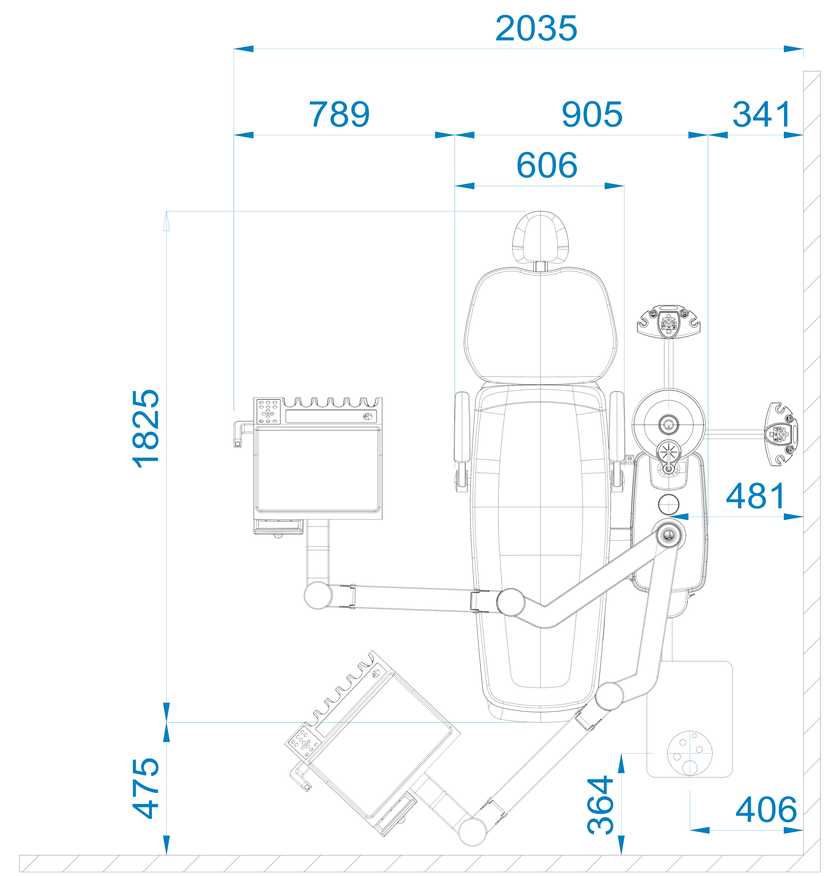

Internal Junction Box

External Junction Box

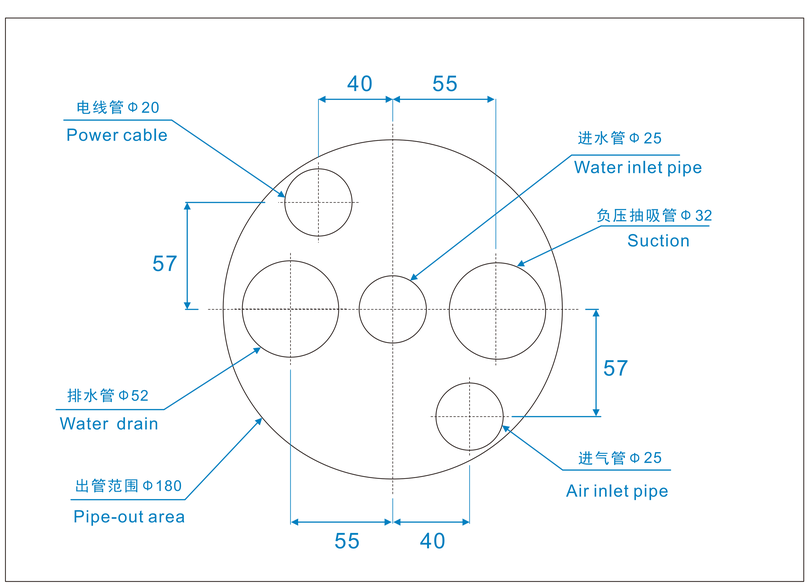

出口平面图

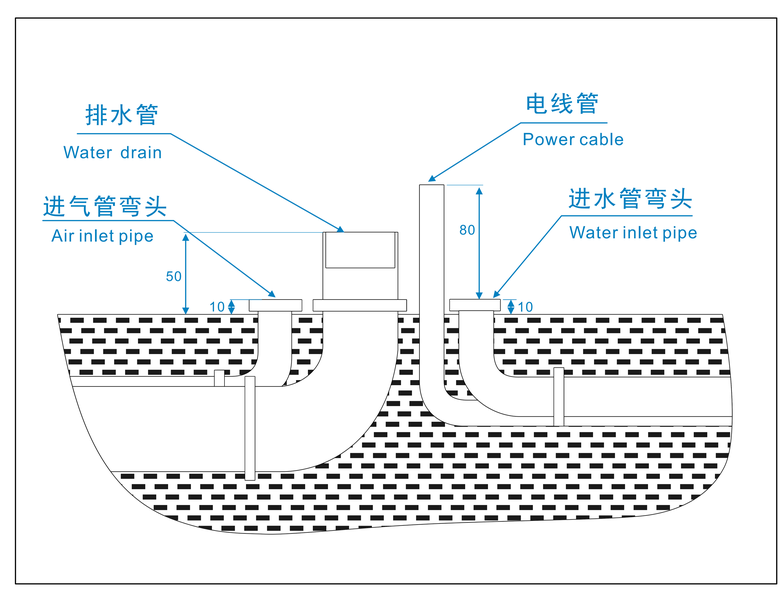

管道出口图

KLT-6210 S3 / KLT-6220 S6

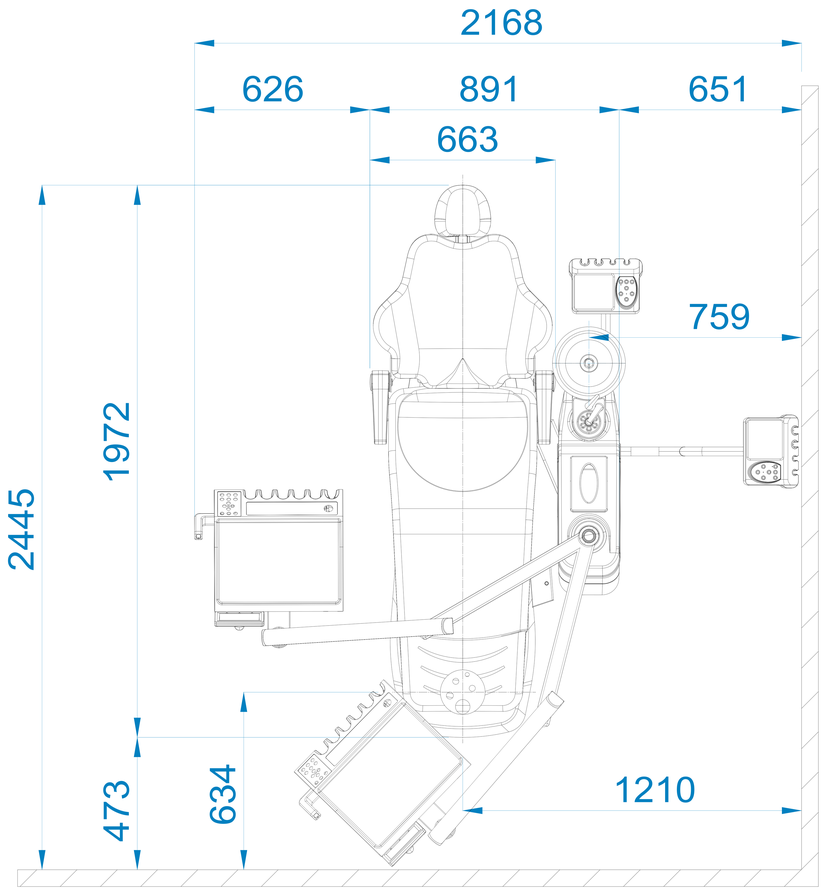

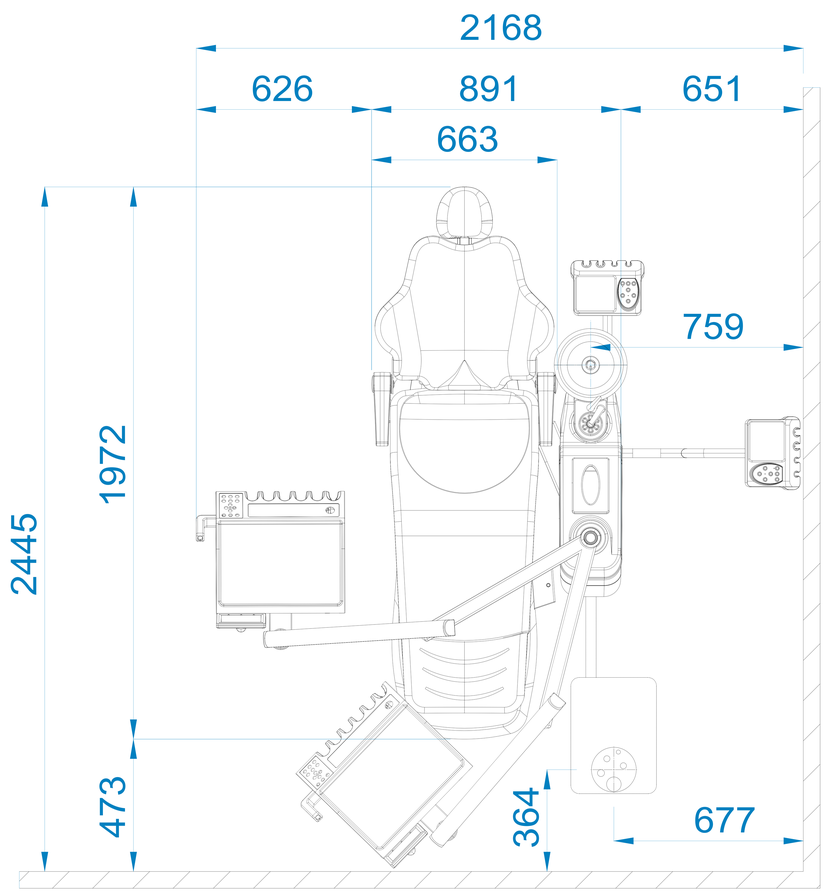

Internal Junction Box

External Junction Box

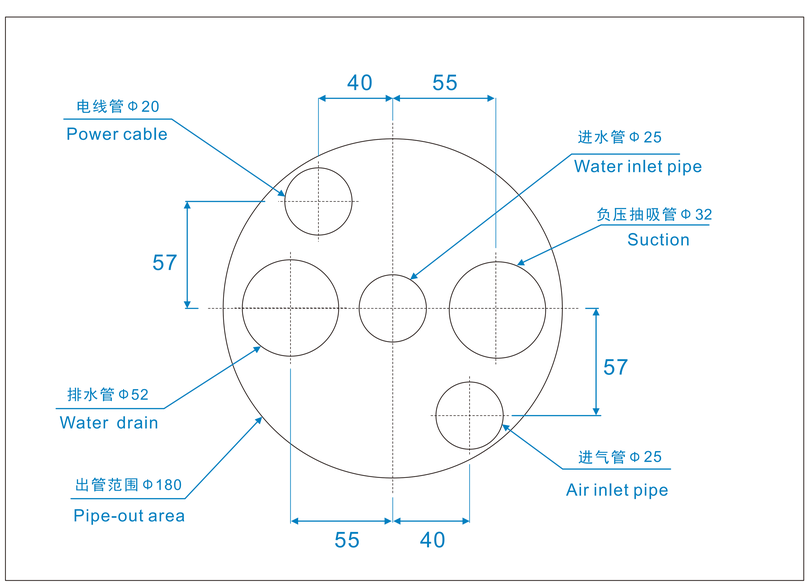

出口平面图

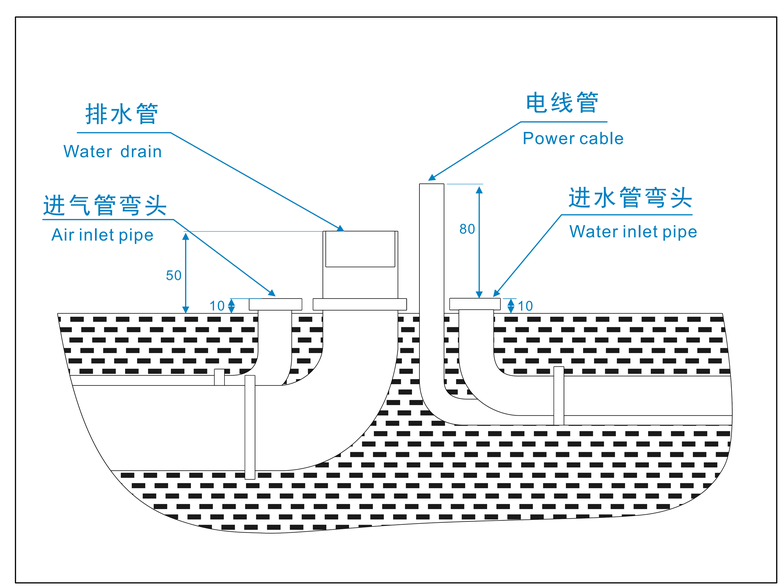

管道出口图